Pronestander

El Pronestander es un bipedestador robusto con opción de **5 posiciones en prono desde 45° a 85°**.
Además del ajuste de ángulo en prono, permite un gran rango de crecimiento y sus soportes ajustables en tórax, cadera, rodilla y reposapiés abatibles se adaptan a muchas necesidades clínicas. Disponible en 3 tallas, cubre un gran rango de usuarios desde 1 a 18 años de edad aproximadamente.

Configuración no standard

1. El ajuste exclusivo del **soporte pélvico** junto con el cinturón pélvico permiten la desrotación de las caderas, alineando la pelvis y el centro de gravedad.
2. El **soporte pectoral ajustable** con laterales flexibles proporciona sujeción al tronco, independientemente del ángulo prono en el que se encuentre el usuario.
3. Los ajustes del **soporte de rodillas** aseguran que las rodillas se apoyen de forma segura y cómoda, a la altura correcta para cada usuario.
4. **Sandalias** posicionadoras incluidas de serie.
5. Independientemente del ángulo prono seleccionado, la **bandeja** con bowl de actividades garantiza óptima función de las extremidades superiores gracias a la posibilidad de ajustarla en altura y ángulo.
6. **Diseño robusto**, ideal para usar en casa, en la escuela o en centros de rehabilitación.
7. El **reposacabezas contorneado y pads protractores** pueden añadirse para reforzar la postura erguida en los casos de niños con tendencia a la hiperextensión. En los casos de posicionamientos de cabeza más complejos, se puede acoplar la gama de **reposacabezas Whitmyer.**

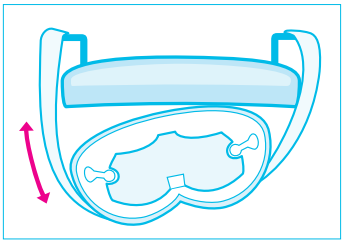
Rotación

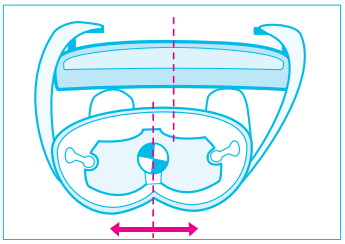
Alineación

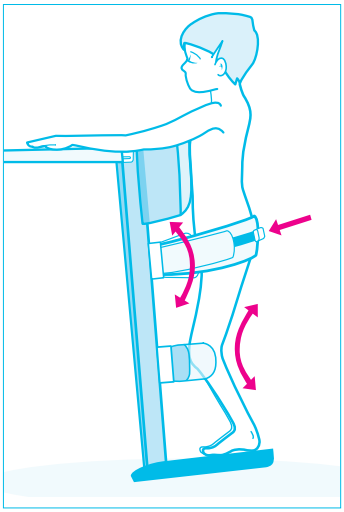
Flexión

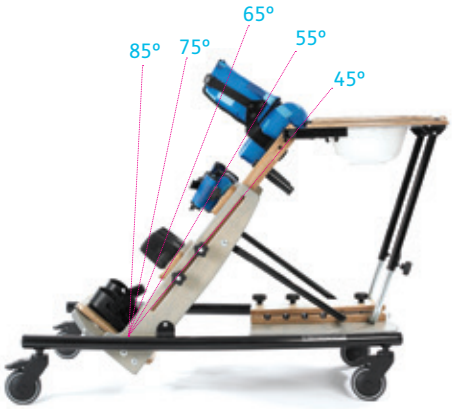

Especificaciones y medidas

	Talla 1	Talla 2	Talla 3
Edad aprox.	De 1,5 a 5 años	De 4 a 10 años	De 9 a 18 años
Peso máx. usuario	60 kg	80 kg	90 kg
Estatura usuario	800 a 1151 mm	1100 a 1448 mm	1400 a 1849 mm
Altura soportes pectorales	470 a 680 mm	680 a 975 mm	975 a 1350 mm
Distancia entre soportes pectorales	152 a 254 mm	203 a 305 mm	254 a 356 mm
Ángulo de inclinación Prono *(desde la posición vertical en intervalos de 10°)*	De 0 a 40°	De 0 a 40°	De 0 a 40°
Dimensiones de la mesa	540 x 400 mm	590 x 425 mm	644 x 470 mm
Longitud	820 mm	1070 mm	1270 mm
Anchura	600 mm	650 mm	700 mm
Peso	34 kg	38 kg	49 kg

Pronestander se configura fácilmente y se ajusta rápidamente, siendo una solución ideal para diferentes usuarios, seleccionando entre sus 5 posiciones prono desde 85° hasta 45°.

Colores

Verde

Azul

Accesorios

7 Compatible con reposacabezas Whitmyer

Bandeja con bowl de actividades de serie

Cinturón pélvico

Reposapiés abatibles con sandalias de serie